PALFINGER

P 240 A-E SMART

COMPATTA E SEMPLICE PER UN VELOCE UTILIZZO

LIFETIME EXCELLENCE

PUNTI DI FORZA

- Piattaforma aerea doppio articolata leggera e compatta per operare in spazi ristretti, installata su autocarro 3,5 t. Il doppio pantografo garantisce grande versatilità e la capacità di scavalcare ostacoli in quota.
- Comandi elettrici multifunzione per una maggiore precisione, rapidità e comfort di manovra
- Unica stabilizzazione per un rapido posizionamento
- Trattamento in cataforesi KTL certificato PALFINGER di tutte le carpenterie.

STANDARD

- Anticollisione meccanico cabina/braccio
- Cestello rotante idraulicamente 90° dx + 90° sx
- Contaore funzionamento macchina
- Cuffia protezione bocca-sfilo
- Linea aria/acqua dalla colonna al cesto
- Piastre ripartitrici allargate con relativi alloggi sul pianale
- Presa 12V sul cestello
- Presa elettrica 230V/16A or 110V/16A nel cestello
- Serbatoio diesel 40 lt
- Verniciatura in cataforesi, sistema KTL brevettato PALFINGER
- Visualizzatore centraggio parte aerea per chiusura macchina.

ACCESSORI PRINCIPALI

- Baule porta oggetti in plastica sottopianale
- Carenature laterali telaio
- Cestello in vetroresina in sostituzione dello standard in alluminio
- Chiusura automatica parte aerea
- Elettropompa 12V per discesa d'emergenza
- Elettropompa 230V/16A o 110V/16A con attacchi rapidi
- Filocomando per comandi d'emergenza
- Inclinometro con allarme sonoro e luminoso su condizioni di lavoro aerea
- Isolamento 1000V con cestello in vetroresina
- Rotolampada fisso sulla torretta
- Spazzole protezione sfili braccio
- Spondine ribaltabili su 2 lati h 200 mm.

? AGGIUNGO SIEPE FOTO PER FINIRE PUNTA GRAFICA

Si!

DATI TECNICI

Max. altezza di lavoro	22,9 m
Max. altezza di lavoro dal piano di calpestio	20,9 m
Sbraccio massimo di lavoro	11,6 m
Larghezza max. stabilizzatori	2,6 m
Angolo operativo del braccio principale	-25/+73°
Rotazione Torretta	290°

Rotazione cestello	2x90°
Dimensioni del cestello	m 1,40 x 0,84 x 1,1 h
Max. carico ammesso per cestello	250 kg - 230 kg VTR
Stabilizzazione	n° 4 a discesa diretta, tipo ad "A"
Massa complessiva veicolo	3,5 t

DIAGRAMMI DI LAVORO

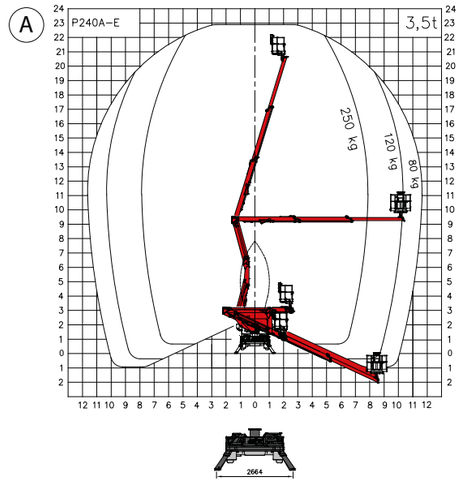

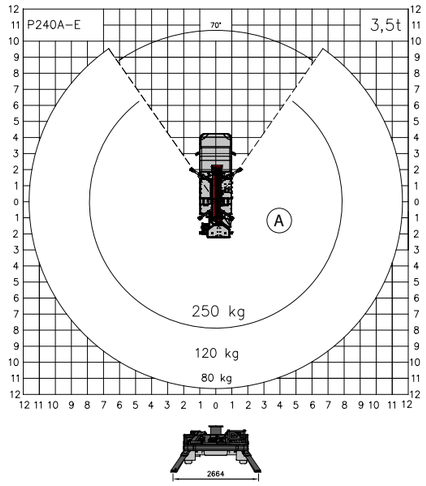

Masse suscettibili ad una variazione +/- 5%
Dati tecnici suscettibili ad una variazione +/- 3%

DIMENSIONI

CONTATTO

PALFINGER PLATFORMS ITALY SRL
Via Enrico De Nicola, 31
41122 Modena (MO) - Italy
TEL: +39 059 252426
EMAIL: info@palfingerplatformsitaly.it

KP-P240AXE/ESM1+IT

KP-P240AEPM1+IT

Le unità mostrate nell'opuscolo possono essere equipaggiate con accessori opzionali e non sempre corrispondono alla versione di serie. Nella costruzione è necessario rispettare le normative nazionali. Le dimensioni indicate non sono vincolanti. Con riserva di modifiche tecniche, errori ed errori di traduzione.

PALFINGER.COM